Esko spol. s r.o.
Praha 5, Jinonická 80, 15800 CZ
Email: info@esko-praha.cz
Phone: +420257290280
IČO: 60471999
DIČ: CZ60471999

KATALOGOVÝ LIST SESTAVY

Sestava - Pevný bod TB

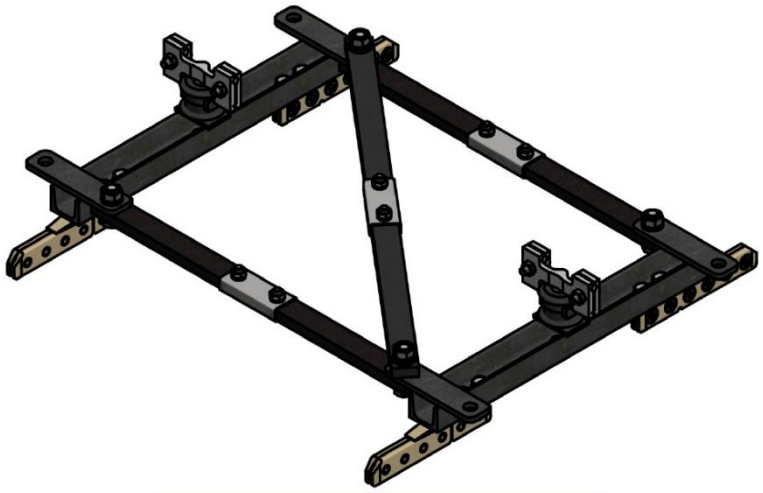

+ vyvěšení

Objednací číslo sestavy: PBTB

Aktualizace: 14.10.2026

Poz.	Obrázek	Součást	Obj.č.	Počet ks
1		Koncovka klínová 20kN - klínek OOO	0254.23	4
2		Očnice na lano 50 - 70 mm2 (A2)	0166.22	8
3		Izolátor smyčkový Esko lll (PA 66) s jednou očnicí	0151.8.2	4
4		Izolátor smyčkový Esko lll (PA 66) se dvěma očnicemi	0151.8.3	4
5		Sestava pevného bodu TB troleje TBPB	0367	1
6		Lano pro převěs 35 mm nerez	0253.35.A2	100m
7				
8				
9				

Materiál	Nerez. ocel, měď, plast, bronz
Hmotnost sestavy	31 Kg