**Esko spol. s r.o.**

Praha 5, Jinonická 80, 15800 CZ

Email: info@esko-praha.cz

IČO: 60471999

DIČ: CZ60471999



# KATALOG

## Katalog náhradních dílu pro TRAM děliče

## 0138.34 a E-2



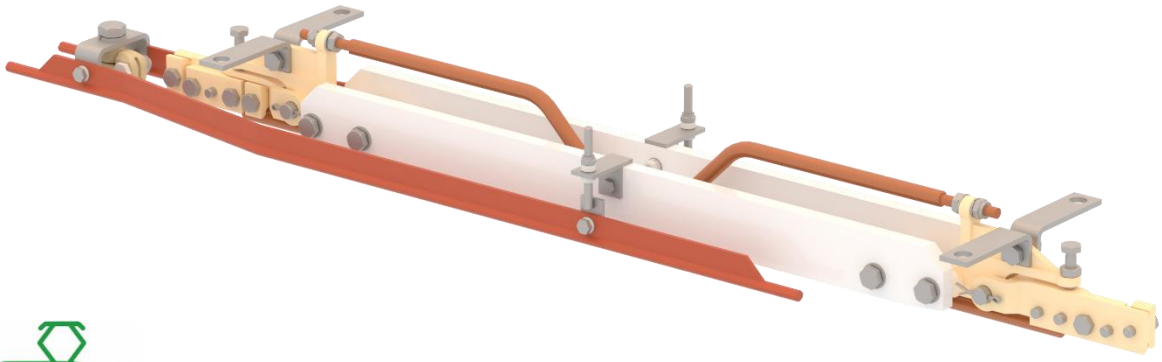

0138.34 a 0138.2

# Obsah

0138.34 Úsekový dělič TRAM (mínus v troleji) 4 diody ..... 3

0138.2 Úsekový dělič E2-Tram..... 4

# 0138.34 Úsekový dělič TRAM (mínus v troleji) 4 diody

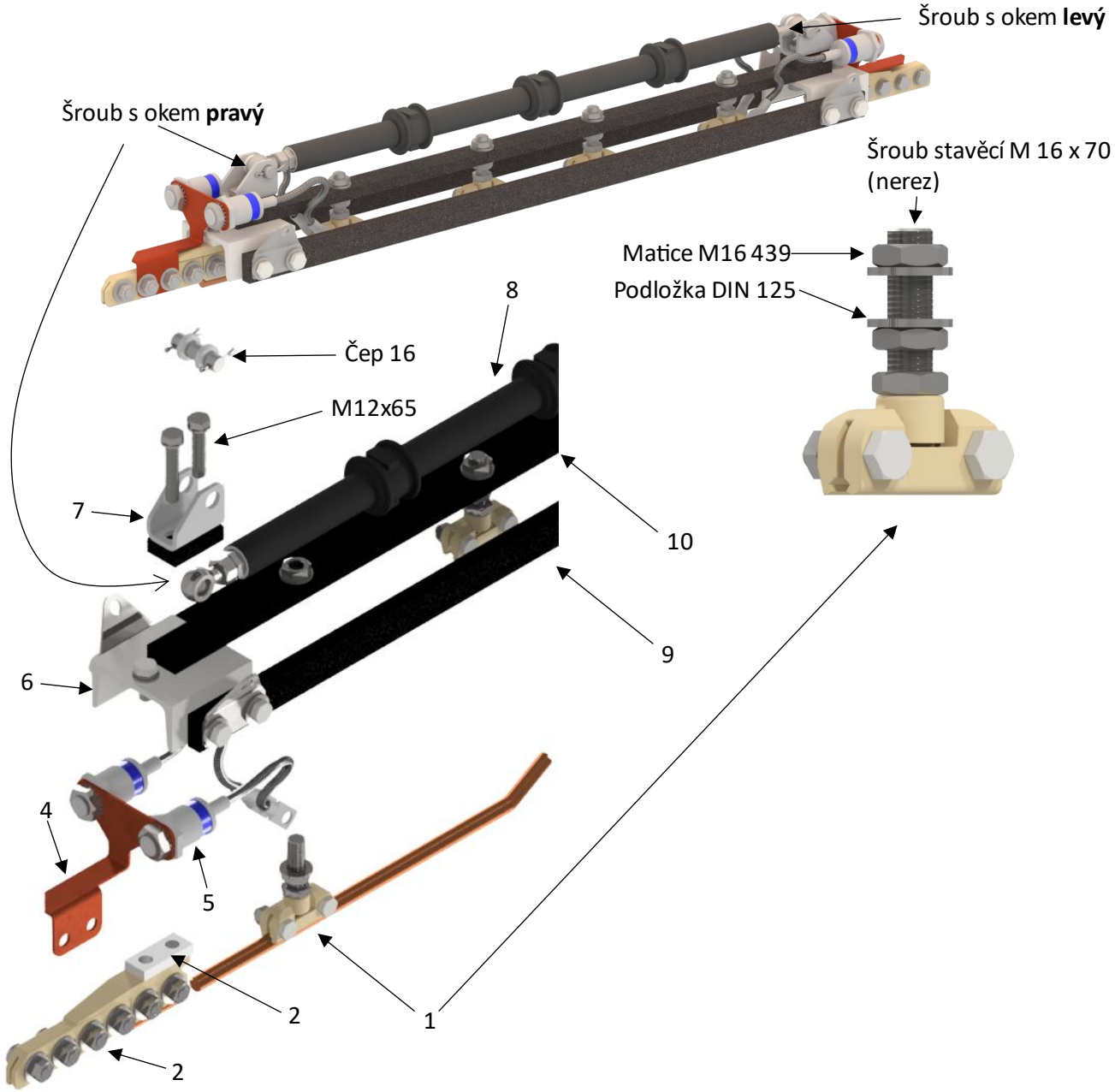


| Poz. | Název | Obj.č. / *reg. č.* | Počet ks |
|---|---|---|---|
| **1** | Svorka trolejová pro TRAM (2 x šroub M 10) se závitem M 16 (Br) | 0177 | 4 |
| **2** | Koncovka dělená TRAM | 0225.2 | 2 |
| **3** | Podložka do děliče pod šrouby (pro Tram dělič) | 0138 | 2 |
| **4** | Držák diody dělič TRAM MÍNUS | *M03209* | 2 |
| **5** | Dioda děliče | 0147.5 | 4 |
| **6** | Koncovka děliče Diodového TRAM FeZn | *M03400* | 2 |
| **7** | Výpalek - Držák rozpínacího válce A2 TRAM | *M03850* | 2 |
| **8** | Rozpínací válec s izolátorem TRAM dělič diodový | *M02588* | 1 |
| **9** | Izolační díl boční | 0138.921 | 2 |
| **10** | Izolační díl horní | 0138.922 | 1 |
| **11** | | | |
| **12** | | | |
| **13** | | | |

# 0138.2 Úsekový dělič E2-Tram

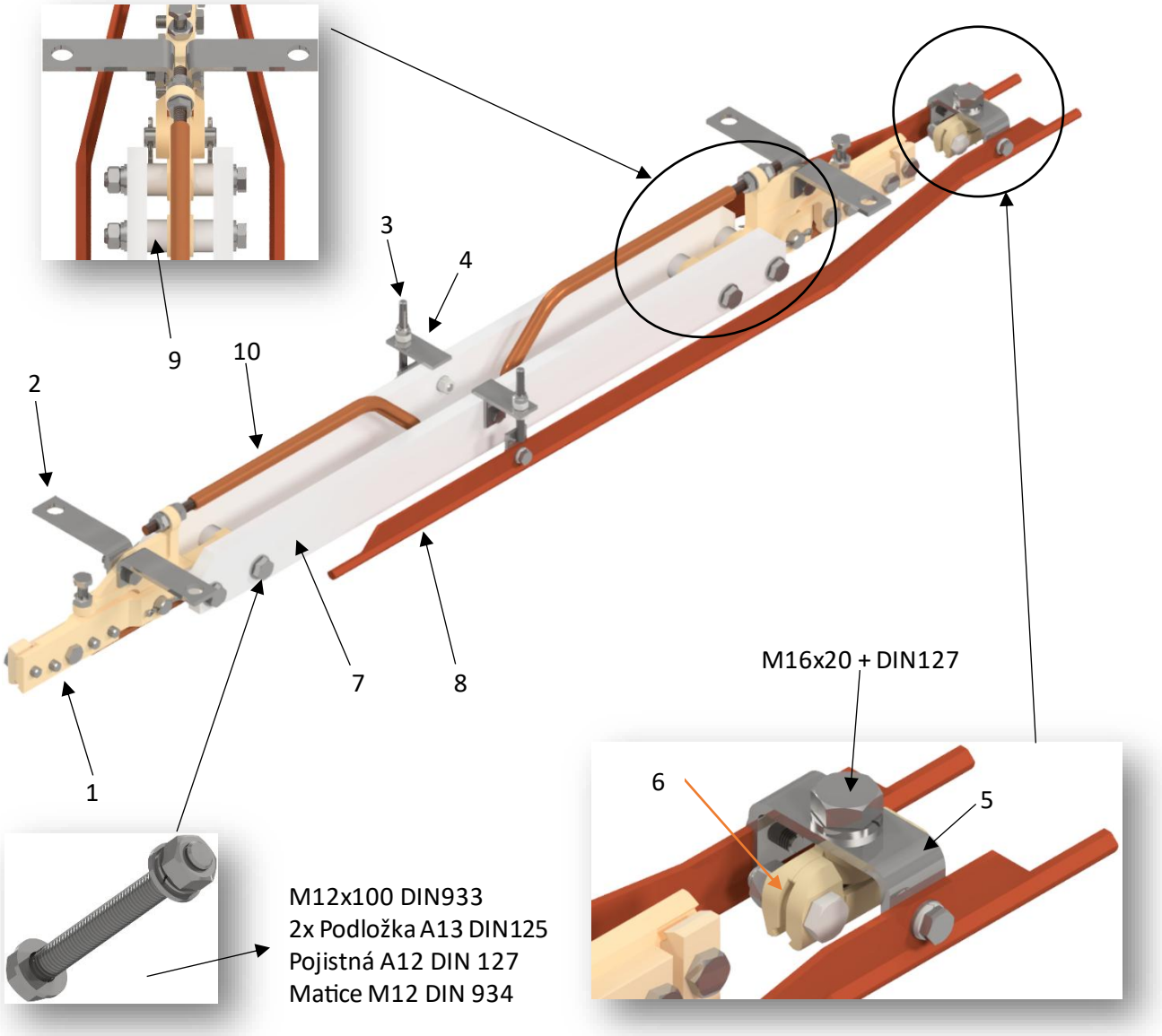


| Poz. | Název | Obj.č. / *reg. č.* | Počet ks |
|---|---|---|---|
| **1** | Koncovka děliče E2 - Tram G+H | 0225.7 | 2 |
| **2** | Výpalek - držák na zavěšení pro dělič typ E - 2 TRAM | *M02099* | 4 |
| **3** | Držák 1 - dělič Siemens | *V02795* | 2 |
| **4** | Držák 2 - dělič Siemens | *V02796* | 2 |
| **5** | Výpalek - můstek pro dělič typ E - 2 TRAM | *M02098* | 1 |
| **6** | Svorka trolejová pro TRAM (2 x šroub M 10) se závitem M 16 (Br) | 0177 | 1 |
| **7** | Bočnice na dělič Siemens UPM-204 | *V02798* | 2 |
| **8** | Cu plochý profil l = 2 000) – specifikovat PRAVÝ nebo LEVÝ ohyb | 0010.1 | 1 |
| **9** | Distanční podložka Dural | *M02368* | 8 |
| **10** | Sjízdná trolej - dělič Siemens E2 TRAM | *V02797* | 2 |
| **11** | | | |
| **12** | | | |
| **13** | | | |

Vydavatel:

ESKO spol. s.r.o.

Praha 5, Jinonická 80, 15800 CZ

Email: info@esko-praha.cz

Phone: +420257290280

Autor: Ing. Jan Fridrich

Email: support@esko-praha.cz

Vydání: listopad 2026

Verze: 001.0